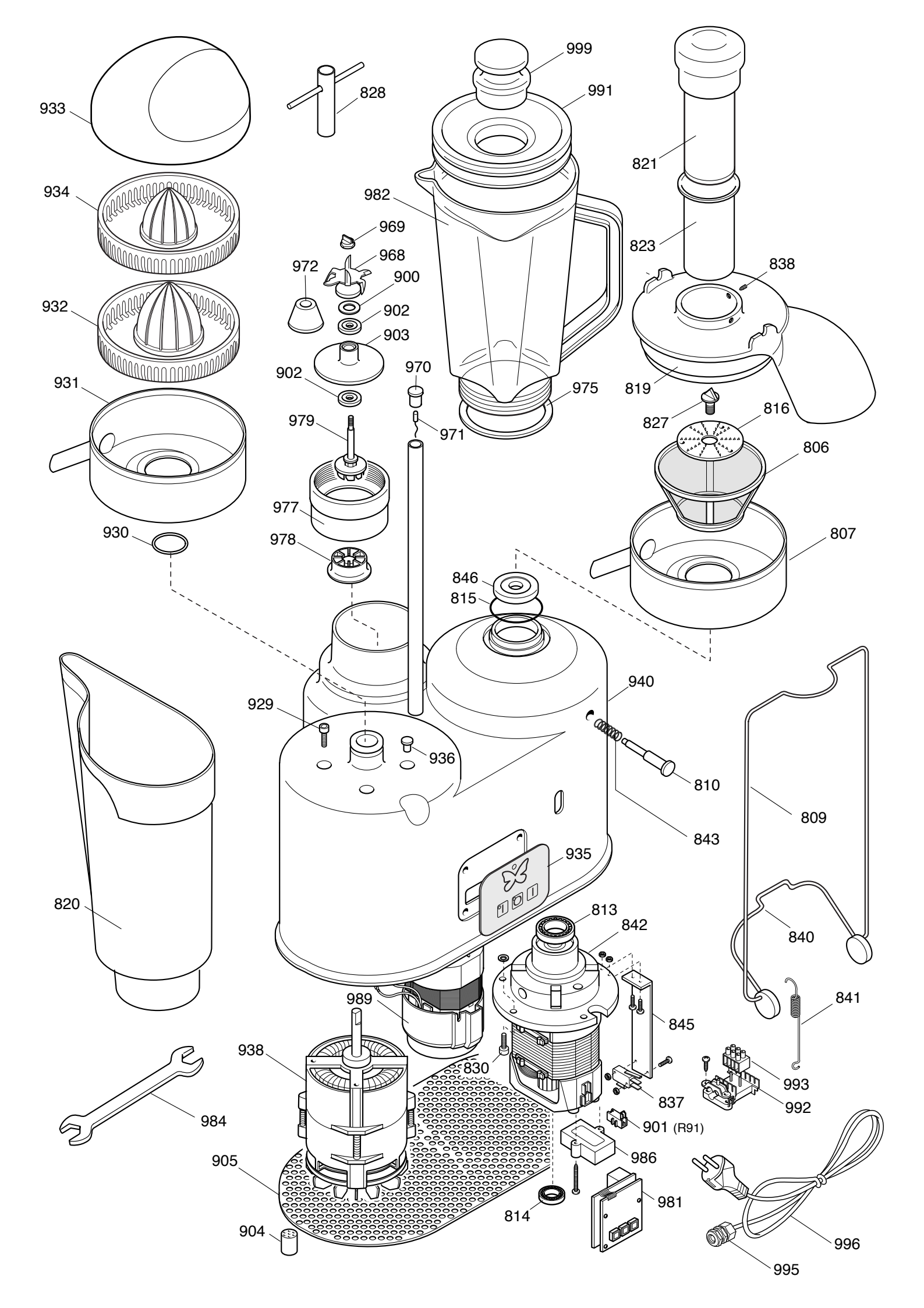
933
828
999
991
821
934
982
969
968
823
838
972
900
932
902
903
902
970
931
975
819
827
816
979
971
806
977
930
978
807
846
815
940
929
936
810
809
843
935
820
813
842
840
989
841
845
938
830
993
837
992
984
901 (R91)
905
986
981
814
996
904
995